Ръководство за обслужване

Газов кондензен котел

Condens 5700i WT

GC5700iWT 24/42 S 23

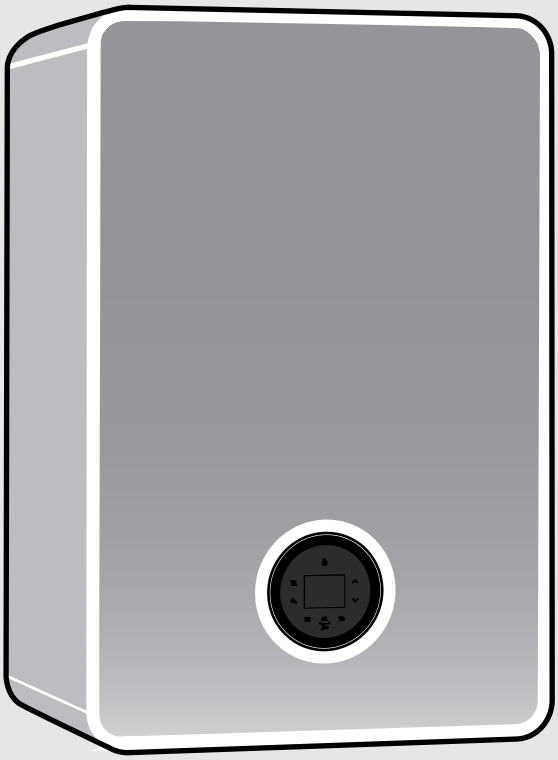

6721842533 (2022/07) BG

Съдържание

1 Обяснение на символите и указания за безопасност 2
1.1 Обяснение на символите 2
1.2 Общи указания за безопасност 2

2 Данни за продукта 4
2.1 Декларация за съответствие 4
2.2 Информация в интернет за Вашия продукт 4
2.3 Показание на енергийни данни 4

3 Обслужване 4
3.1 Включване/изключване на уреда 4
3.2 Преглед на командното табло 5
3.3 Символи на дисплея 5
3.4 Показание на налягането отоплителна вода 5
3.5 Бутон за отопление 6
3.6 Бутон за топла вода 6
3.7 Управление на менюто 6
3.8 Настройки в менюто 6

4 Термична дезинфекция 7

5 Key (Допълнителни принадлежности) 7

6 Указания за икономия на енергия 8

7 Неизправности 8
7.1 Отваряне/затваряне на газовия кран 8
7.2 Отстраняване на неизправности 8

8 Техническо обслужване 9

9 Защита на околната среда и депониране като отпадък 9

10 Политика за защита на данните 10

11 Специални термини 10

12 Софтуер с отворен код 11
12.1 List of used Open Source Components 11
12.2 Used Commercial Source Components 11
12.2.1 This product contains software developed and licensed by SEGGER Software GmbH 11
12.3 Appendix - License Text 11
12.3.1 BSD (Three Clause License) 11
12.3.2 MCD-ST Liberty Software License Agreement v2 11

1 Обяснение на символите и указания за безопасност

1.1 Обяснение на символите

Предупредителни указания

В предупредителните указания сигналните думи обозначават начина и тежестта на последиците, ако не се следват мерките за предотвратяване на опасността.

Дефинирани са следните сигнални думи и същите могат да бъдат използвани в настоящия документ:

ОПАСНОСТ

ОПАСНОСТ означава, че ще възникнат тежки до опасни за живота телесни повреди.

ПРЕДУПРЕЖДЕНИЕ

ПРЕДУПРЕЖДЕНИЕ означава, че могат да се получат тежки до опасни за живота телесни повреди.

ВНИМАНИЕ

ВНИМАНИЕ означава, че могат да настъпят леки до средно тежки телесни повреди.

УКАЗАНИЕ

УКАЗАНИЕ означава, че могат да възникнат материални щети.

Важна информация

Важна информация без опасност за хора или вещи се обозначава с показания информационен символ.

1.2 Общи указания за безопасност

⚠ Указания за целевата група

Това Ръководство за експлоатация е предназначено за потребителя на отоплителната инсталация.

Указанията във всички ръководства трябва да се спазват. При неспазване е възможно да възникнат материални щети и телесни повреди или дори опасност за живота.

- ▶ Прочетете Ръководствата за обслужване (за топлогенератора, регулатора на отоплението и т.н.) преди използването и ги запазете.
- ▶ Следвайте указанията за безопасност и предупредителните инструкции.
- ▶ Работете с топлогенератора само с монтирана и затворена облицовка.

⚠ Използване по предназначение

Продуктът трябва да се използва единствено за загряване на отоплителна вода и за производство на топла вода в затворени отоплителни инсталации, работещи с топла вода.

Всяко друго приложение не е използване по предназначение. Не се поема отговорност за произтекли от такава употреба щети.

⚠ Поведение при мирис на газ

При изпускане на газ е налице опасност от експлозия. При миризма на газ съблюдавайте следните правила на поведение.

- ▶ Избягвайте образуването на пламъци или искрообразуването:
  - – Не пушете, не използвайте запалка и кибрит.
  - – Не задействайте електрически прекъсвачи, не изключвайте щепсели.
  - – Не използвайте телефони и звънци.
- ▶ Спрете притока на газ към главния спирателен кран или газовия брояч.
- ▶ Отворете вратите и прозорците.
- ▶ Предупредете всички живущи и напуснете сградата.
- ▶ Предотвратете влизането на трети лица в сградата.
- ▶ Извън сградата позвънете на полицията, пожарната и газоснабдителното предприятие.

⚠ Опасност за живота поради отравяне с отработени газове

При изпускане на отработени газове е налице опасност за живота.

- ▶ **Не променяйте газопроводните части**.

При повредени или неуплътнени тръбопроводи за отработени газове или при миризма на отработени газове съблюдавайте следните правила на поведение.

- ▶ Изключете топлогенератора.
- ▶ Отворете вратите и прозорците.
- ▶ Предупредете всички живущи и напуснете сградата незабавно.
- ▶ Предотвратете влизането на трети лица в сградата.
- ▶ Уведомете оторизираната сервизна фирма.
- ▶ Погрижете се за отстраняването на неизправностите.

⚠ Опасност за живота поради въглероден оксид

Въглеродният оксид (CO) е отровен газ, който се образува при непълното изгаряне на фосилни горива като течно котелно гориво, газ или твърди горива.

Възниква опасност, когато поради неизправност или разхерметизация от инсталацията бъде изпуснат въглероден оксид, който незабелязано се натрупва в затворени помещения.

Не можете да видите, вкусите и помиришете въглеродния оксид.

За да предотвратите опасност поради въглероден оксид:

- ▶ Погрижете се за редовното инспектиране и техническо обслужване на инсталацията от оторизирана сервизна фирма.
- ▶ Използвайте детектори за CO, които да алармират навреме при изтичане на CO.
- ▶ При съмнение за изтичане на CO:
  - – Предупредете всички живущи и напуснете сградата незабавно.
  - – Уведомете оторизираната сервизна фирма.
  - – Погрижете се за отстраняването на неизправностите.

⚠ Инспекция, почистване и поддръжка

Потребителят носи отговорност за безопасността и спазването на изискванията за опазване на околната среда от отоплителната инсталация.

Неизвършената или неправилна инспекция, почистване или поддръжка могат да доведат до телесни повреди, дори до опасност за живота, или до материални щети.

Препоръчваме сключването на договор с оторизирана сервизна фирма за годишна инспекция и съответното почистване и поддръжка в зависимост от потребностите.

- ▶ Възлагайте извършването на работите само на оторизирана сервизна фирма.
- ▶ Възлагайте инспекция на отоплителната инсталация минимум веднъж годишно на оторизирана сервизна фирма.
- ▶ Възлагайте незабавно необходимите дейности по почистване и поддръжка.
- ▶ Възлагайте незабавно отстраняването на установени неизправности на отоплителната инсталация независимо от годишната инспекция.

⚠ Изменения и ремонти

Неправомерните изменения на топлогенератора или на други части на отоплителната инсталация могат да доведат до телесни повреди и/или материални щети.

- ▶ Възлагайте извършването на работите само на оторизирана сервизна фирма.
- ▶ Никога не сваляйте облицовката на топлогенератора.
- ▶ Не извършвайте изменения на топлогенератора или на други части на отоплителната инсталация.
- ▶ В никакъв случай не затваряйте изпускателния отвор на предпазните вентили. Отоплителни инсталации с бойлер за топла вода: по време на нагряването от предпазния клапан на бойлера за топла вода може да изтича вода.

⚠ Експлоатация, зависима от въздуха в помещението

Помещението за монтаж трябва да удовлетворява изискванията за вентилация.

- ▶ Не затваряйте или намалявайте вентилационните отвори във вратите, прозорците и стените.
- ▶ Съгласувайте спазването на изискванията за вентилация със специалист:
  - – при конструктивни изменения (напр. подмяна на прозорци и врати)
  - – при последващ монтаж на уреди с отвеждане на изходящ въздух навън (напр. изходни вентилатори, кухненска аспирация или климатични инсталации).

⚠ Въздух за горене/въздух в помещението

Въздухът в помещението за монтаж не трябва да съдържа запалими или химически агресивни вещества.

- ▶ Не използвайте и не съхранявайте леснозапалими или експлозивни материали (хартия, бензин, разредители, бои и т.н.) в близост до топлогенератора.
- ▶ Не използвайте и не съхранявайте ускоряващи корозията вещества (разтворители, лепила, съдържащи хлор почистващи препарати и т.н.) в близост до топлогенератора.

⚠ Материални щети поради замръзване

Ако отоплителната инсталация не е монтирана в защитено от замръзване помещение **и** е в престой, тя може да замръзне при застудяване. В лятна експлоатация или при блокиран режим на отопление работи единствено защитата от замръзване на уреда.

- ▶ По възможност оставете отоплителната инсталация да работи постоянно и настройте температурата на подаване на минимум 30 °C,
  -или-
- ▶ Възложете на специалист да източи тръбопроводите за отоплителна и питейна вода в най-ниската точка.
  -или-
- ▶ Възложете на специалист да добави антифриз в отоплителната вода и да източи кръга на топлата вода.
- ▶ На всеки 2 години възлагайте проверка дали необходимата защита срещу замръзване все още е осигурена.

⚠ Сигурност на електрическите уреди за битова употреба и подобни цели

За предотвратяване на опасности от електрически уреди в съответствие с EN 60335-1 са валидни следните изисквания:

«Този уред може да се използва от деца на възраст над 8 години, както и от лица с ограничени физически, сетивни или умствени способности или без опит и познания само ако те са под наблюдение и са били инструктирани относно безопасното използване на уреда и разбират рисковете от това. Децата не трябва да играят с уреда. Почистването и обслужването не трябва да се извършват от деца без надзор.»

«Ако проводникът за свързване към захранването е повреден, той трябва да бъде подменен от производителя или от негов сервизен представител, или от лице със съответната квалификация, за да се предотврати опасността.»

2 Данни за продукта

2.1 Декларация за съответствие

По своята конструкция и работно поведение този продукт отговаря на европейските и националните изисквания.

CE С CE знака се декларира съответствието на продукта с всички приложими законови изисквания на ЕС, които предвиждат поставянето на този знак.

Пълният текст на декларацията за съответствие е наличен в интернет: www.bosch-thermotechnology.com/bg/bg/.

2.2 Информация в интернет за Вашия продукт

Искаме да Ви осигуряваме подходяща информация за Вашия продукт активно и в съответствие със ситуацията. За целта използвайте информацията, която Ви предоставяме на нашите интернет страници. Ще намерите интернет адреса на последната страница на това ръководство.

2.3 Показание на енергийни данни

На свързана допълнителна принадлежност, например регулатор (управляващ модул), показваните енергийни данни се базират на оценка въз основа на вътрешните данни на уреда.

При реални условия разходът на енергия се влияе от множество фактори. Поради това показваните енергийни данни може да се различават от стойностите на електромера.

Тези стойности служат само за онагледяване и могат да се използват например за относително сравнение на разхода на енергия през различни дни/седмици/месеци.

Те не са подходящи да служат като база за изчисления.

3 Обслужване

Настоящото ръководство за обслужване описва обслужването на кондензния газов котел. В зависимост от използвания регулатор на отоплението обслужването на някои функции може да се различава от това описание. Поради това обърнете внимание на ръководството за обслужване на регулатора на отоплението.

3.1 Включване/изключване на уреда

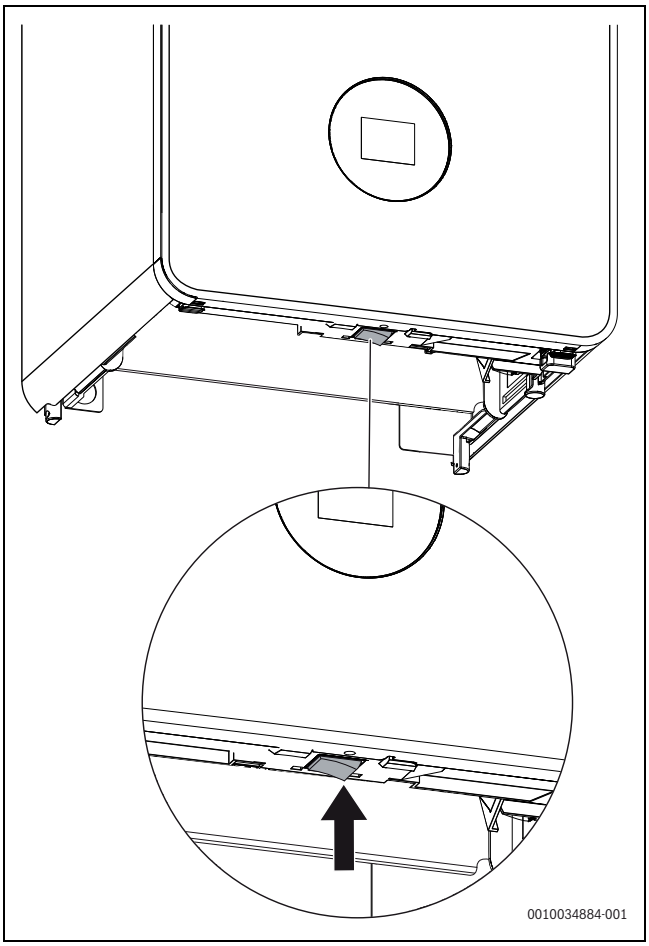

Фиг. 1 Прекъсвач вкл./изкл.

Включване

▶ Включете уреда с прекъсвач вкл./изкл.

Когато на дисплея се показва **Прогр.пълн.сифон**, уредът остава в режим отопление в продължение на 15 минути на минимална топлинна мощност, за да се напълни сифонът за кондензат.

Изключване

УКАЗАНИЕ

Повреда на инсталацията поради замръзване!

Отоплителната инсталация може да замръзне след по-дълго време (напр. при повреда в мрежата, изключване на захранващото напрежение, снабдяване с неподходящо гориво, неизправност в котела и т.н.).

▶ Осигурявайте постоянната работа на отоплителната инсталация (особено при опасност от замръзване).

При изключен уред няма защита от блокиране. Защитата от блокиране предотвратява заклинването на циркулационната помпа на отоплителната система и на трипътния вентил след по-продължителна пауза в експлоатацията.

▶ Изключете уреда с прекъсвача Вкл./Изкл. (→ фигура 1, страница 4).

3.2 Преглед на командното табло

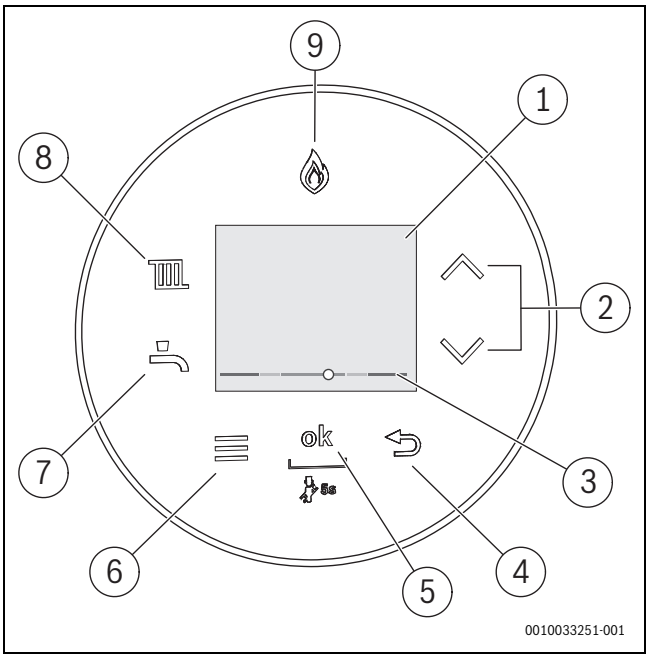

Фиг. 2 Командно табло

[1] Дисплей
[2] Бутони ▲ и ▼
[3] Показание на налягането отоплителна вода
[4] Бутон ⮌
[5] Бутон **ok**
[6] Бутон меню
[7] Бутон за топла вода
[8] Бутон за отопление
[9] Показание на горелката

3.3 Символи на дисплея

Символ	Обяснение
	Връзка с интернет (допълнителна принадлежност)
	Връзка с радиоуправление (допълнителна принадлежност)
	Отопление вкл.
	Отопление изкл.
	Топла вода вкл.
	Топла вода изкл.
	Код за диагностика
	Програма за отпуск
	Функция почистване
	Ръчен режим
	Разход на енергия[1)2)]
kWh	Разход на газ[1)]
kWh	Разход на ток[1)2)]

1) Показаните стойности за енергията са изчислени въз основа на вътрешните данни на уреда. При реални условия върху разхода на енергия оказват влияние много фактори и показаните стойности за енергията се различават от тези на брояча на енергия. Стойностите за енергията служат за информация и не трябва да се използват като основа на изчисления. Стойностите за енергията могат да се използват за сравнение на разхода на енергия в различни дни/седмици/месеци.

2) Разходът не се показва във всяка страна.

Табл. 1 Символи на дисплея

3.4 Показание на налягането отоплителна вода

- Зелена област: Отоплителното налягане е нормално
- Жълта област: Отоплителното налягане е малко ниско или малко високо
- Червена зона: Отоплителното налягане е твърде ниско или твърде високо

Ако налягането е твърде ниско (червена зона):

▶ Долейте отоплителна вода → страница 9.

3.5 Бутон за отопление

С бутона се настройва максималната температура на подаване. Моментната температура на подаване се показва на дисплея.

При инсталация с подово отопление спазвайте максимално допустимата температура на подаване.

- ▶ Натиснете бутона .
  Показва се настроената максимална температура на подаване.
- ▶ Натиснете бутоните ▲ или ▼, за да настроите желаната максимална температура на подаване.

Температура на подаване	Пример за приложение
ок. 50 °C	Подово отопление
ок. 75 °C	Отопление с радиатори
ок. 82 °C	Отопление с конвектори

Табл. 2 Максимална температура на подаване

- ▶ Натиснете бутона **ok**, за да запаметите настройката.
  Символът ✓ се показва за кратко.

3.6 Бутон за топла вода

Настройване на температурата на топлата вода

ПРЕДУПРЕЖДЕНИЕ

Горещата вода може да предизвика тежки попарвания!

- ▶ При промяна на максималната температура на топлата вода има опасност от попарване.

- ▶ Натиснете бутона .
  Показва се настроената температура на топлата вода.
- ▶ Натиснете бутоните ▲ или ▼, за да настроите желаната температура на топлата вода.
- ▶ Натиснете бутона **ok**, за да запаметите настройката.
  Символът ✓ се показва за кратко.

Мерки при вода, съдържаща варовик

За да предотвратите увеличеното образуване на котлен камък и последващите от това ремонти:

При варовита вода с диапазон на твърдост (≥ 15°dH / 27°fH/2,7 mmol/l):

- ▶ Настройте температурата на топлата вода под 55 °C.

3.7 Управление на менюто

Отваряне и затваряне на менюто

- ▶ За да отворите менюто, натиснете бутон меню.
- ▶ За да излезете от менюто, натиснете бутона отново.

-или-

- ▶ Натиснете бутона ↩.

Промяна на стойностите за настройка

- ▶ За да маркирате опция от менюто, натиснете бутона ▲ или ▼.
- ▶ Изберете опция от менюто с бутона **ok**.
- ▶ За да промените стойността, натиснете бутона ▲ или ▼.
- ▶ Натиснете бутон **ok**.
  Новата стойност е запазена.

Излизане от менюто без запазване на стойности

- ▶ Натиснете бутона ↩.

3.8 Настройки в менюто

Фабричните настройки са представени **подчертано** в следващата таблица.

Опция от менюто	Описание на функциите
Реж. отопление	• **Вкл.** • Изкл: Режим отопление е изключен (лятна експлоатация). На дисплея се показва символът .
Реж. топла вода	• **Вкл.** • Изкл: Производството на топла вода е изключено. На дисплея се показва символът .
Eco/Комфорт	Налична само ако режимът топла вода е зададен на **Вкл.**. Водата в бойлера се охлажда бавно, докато се постигне предварително зададената температурна разлика спрямо зададената температура, след това се извършва допълнително загряване. • Комфорт: В режим комфорт бойлерът за топла вода се загрява допълнително още при ниска температурна разлика. Допълнителното загряване се извършва също и когато се разходва много топла вода. • **Eco**: В режим eco бойлерът за топла вода се загрява допълнително едва при достигането на по-голяма температурна разлика.
Инфо	В меню Инфо могат да се извикват актуалните стойности и активните работни състояния на инсталацията. Промени не са възможни. • Водно нал. • Темп.топла вода (температура топла вода) • Управл. атм.усл. (регулиране според външната температура) • Key (допълнителна принадлежност за връзка с интернет)
Разход на енерг.[1)]	Разход на газ • Посл. 24 h • Посл. 30 дни
Настройки	• Час[2)] • Дата[2)] • Смяна на врем. • Защ. от деца – **Вкл.** – Изкл • Индик. – Изкл. след: Настройте времевата продължителност, след като дисплеят се изключи. – Яркост • Осветл. бутони (осветление на бутоните) • Език: Промяна на езика на менюто и на опциите от менюто.

Опция от менюто	Описание на функциите
Функц. почиств.	В рамките на 15 сек. не е възможно управление. Дисплеят показва обратно броене.
Авар. режим	Когато са налице технически проблеми с настройките за време и температура **на системата за регулиране**, може да бъде активиран ръчният режим на работа. По този начин отоплителният уред може да работи независимо от настройките. Изберете **Вкл.** и настройте желаната температура на подаване при отопление. • **Вкл.** • Изкл

1) Показаните данни за енергия се основават на оценка на базата на вътрешните данни на уреда. При реални условия разходът на енергия се влияе от множество фактори. Поради тази причина показаните данни за енергията може да се различават от стойностите на брояча на енергия. Тези стойности служат само за онагледяване и могат да се използват напр. за относително сравнение на разхода на енергия в различни дни/седмици/месеци. Те не са подходящи да служат като база за изчисления.

2) С регулатор на отоплението

Табл. 3

4 Термична дезинфекция

За да се предотврати бактериално замърсяване на топлата вода, например с легионели, препоръчваме след по-дълъг престой да се извършва термична дезинфекция.

ВНИМАНИЕ

Опасност от нараняване поради попарване!

По време на термичната дезинфекция черпенето на несмесена топла вода може да предизвика тежки попарвания.

- ▶ Максимално регулируемата температура на топлата вода използвайте само за термична дезинфекция.
- ▶ Информирайте живущите в сградата за опасността от попарване.
- ▶ По тази причина извършвайте термичната дезинфекция извън нормалното време за експлоатация.
- ▶ Не черпете несмесена топла вода.

Правилната термична дезинфекция обхваща цялата система за топла вода, включително и местата за източване.

- ▶ Настройте термична дезинфекция в програмата за топла вода на регулатора на отоплението (→ Ръководство за обслужване на регулатора на отоплението).
- ▶ Затворете местата за източване на топла вода.
- ▶ Настройте евент. наличната циркулационна помпа на постоянна работа.
- ▶ Изчакайте, докато максималната температура се достигне.
- ▶ Източвайте топла вода последователно от най-близкото място за източване на топла вода до най-отдалеченото място, докато в продължение на 3 минути е изтекла гореща вода със 70 °C.
- ▶ Отново върнете първоначалните настройки.

5 Key (Допълнителни принадлежности)

Key дава възможност за допълнителни функции за уреда (→ ръководство за обслужване и инсталация на Key).

- ▶ Поставете Key.

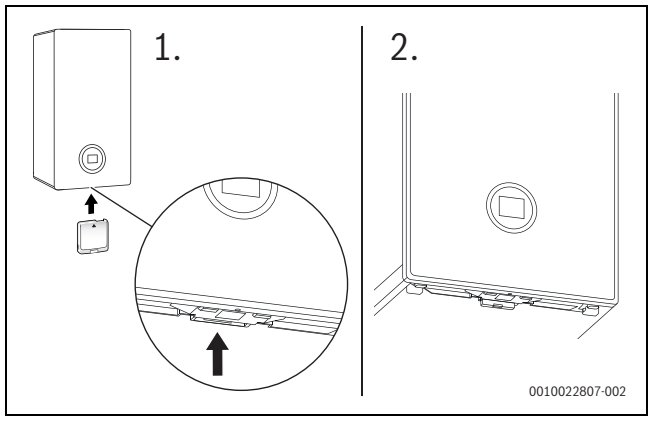

Фиг. 3 Разположение на слота за Key

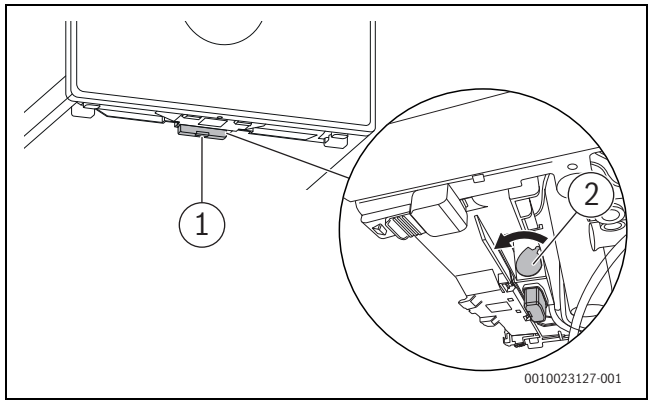

Фиг. 4 Подсигуряване на Key

- ▶ Изтеглете напред лоста [2].
  Key е подсигурен.
  LED [1] мига в зелено.

В нормален режим на работа LED изгасва, за да пести енергия.

Допълнителна информация за състоянието на LED
→ ръководство за обслужване и инсталация на Key.

6 Указания за икономия на енергия

Икономично отопление

Уредът е конструиран за нисък разход на енергия и ниско натоварване на околната среда, предоставяйки едновременно с това голям комфорт. Подаването на гориво към горелката се регулира в съответствие с нуждата от топлинно потребление на жилището. Уредът продължава да работи с малък пламък при ниско отоплително натоварване. Специалистите наричат този процес непрекъсната модулация. Чрез непрекъснатата модулация колебанията на температурата намаляват и разпределението на топлината в помещенията е равномерно. По този начин се получава така, че уредът работи постоянно дълго време, но въпреки това разходът на гориво е по-малък, отколкото при уред, който постоянно се включва и изключва.

Регулиране на отоплението

За оптимална мощност на отоплителната инсталация препоръчваме регулиране на отоплението с контролер, управляван според стайната температура, или контролер, управляван според външната температура, и термостатни вентили.

Термостатни вентили

За да може да се достигне желаната стайна температура, отворете изцяло термостатните вентили. Едва когато след по-дълго време не бъде достигната температурата, повишете желаната температура на помещението с регулатора.

Подово отопление

Не настройвайте температурата на подаване по-високо от препоръчаната от производителя максимална температура на подаване. Препоръчваме Ви да използвате контролер, управляван според външната температура.

Вентилация на помещението

По време на проветряването затворете термостатните вентили и отворете прозореца изцяло за кратко време. Не оставяйте прозорците открехнати за проветряване. Така от помещението постоянно се отнема топлина, без въздухът в него да се подобри съществено.

Топла вода

Избирайте винаги възможно най-ниската температура на топлата вода. Ниска настройка на терморегулатора означава голяма икономия на енергия.
Освен това високата температура на топлата вода води до засилено образуване на котлен камък и по този начин влошава функционирането на уреда (например по-дълго време за подгряване или по-малко количество на изхода).

Циркулационна помпа

Настройте евентуално наличната циркулационна помпа за топла вода посредством програма за време според индивидуалните потребности (например сутрин, обед, вечер).

7 Неизправности

7.1 Отваряне/затваряне на газовия кран

- ▶ Натиснете ръкохватката и я завъртете до упор наляво (ръкохватката в посоката на потока = отворено).
- ▶ Натиснете ръкохватката и я завъртете до упор надясно (ръкохватката напречно на посоката на потока = затворено).

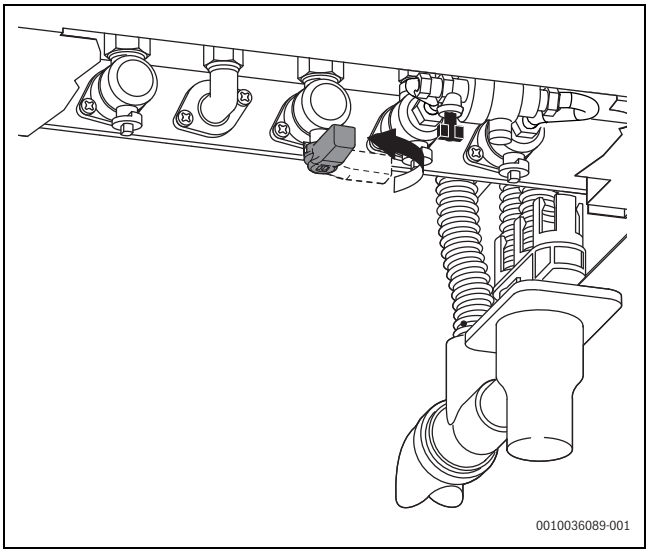

Фиг. 5 Отваряне на газовия кран

7.2 Отстраняване на неизправности

Причината за неизправността се показва под формата на код (напр. код на неизправност 228) и под формата на текст.

- ▶ Изключете и отново включете уреда.

-или-

- ▶ Натискайте бутоните ▲ и ▼ , докато се покаже **Нулир.**.
  Уредът се връща в работен режим и се показва температурата на подаване.

Когато дадена неизправност не може да бъде отстранена:

- ▶ Обадете се на оторизирана специализирана фирма или сервизен център.
- ▶ Съобщете им показаните кодове на неизправност и данните за уреда.

Данни на уреда	
Обозначение на уреда[1)]	
Сериен номер[1)]	
Дата на въвеждане в експлоатация	
Производител на инсталацията	

1) Ще намерите данните върху табелката с техническите данни на рамката на предния капак.

Табл. 4 Данни за уреда, които трябва да се посочат в случай на неизправност

8 Техническо обслужване

⚠ Инспекция, почистване и поддръжка

Потребителят носи отговорност за безопасността и спазването на изискванията за опазване на околната среда от отоплителната инсталация.

Неизвършената или неправилна инспекция, почистване или поддръжка могат да доведат до телесни повреди, дори до опасност за живота, или до материални щети.

Препоръчваме сключването на договор с оторизирана сервизна фирма за годишна инспекция и съответното почистване и поддръжка в зависимост от потребностите.

- ▶ Възлагайте извършването на работите само на оторизирана сервизна фирма.
- ▶ Възлагайте инспекция на отоплителната инсталация минимум веднъж годишно на оторизирана сервизна фирма.
- ▶ Възлагайте незабавно необходимите дейности по почистване и поддръжка.
- ▶ Възлагайте незабавно отстраняването на установени неизправности на отоплителната инсталация независимо от годишната инспекция.

Допълване на отоплителна вода

Не е необходимо да правите нищо, ако отоплителният уред е оборудван с устройство за автоматично пълнене от вашия специалист. Пълненето става автоматично, когато налягането се понижи.

УКАЗАНИЕ

Материални щети поради температурни натоварвания!

При допълване на студена вода за отоплението термичните напрежения могат да доведат до спукване.

- ▶ Пълнете отоплителната инсталация само в студено състояние. Максимална температура на подаване 40 °C.

Максималното налягане от 3 bar, при максимална температура на отоплителната вода не трябва да се превишава (предпазният вентил се отваря).

- ▶ Отворете устройството за пълнене и напълнете отоплителната инсталация.

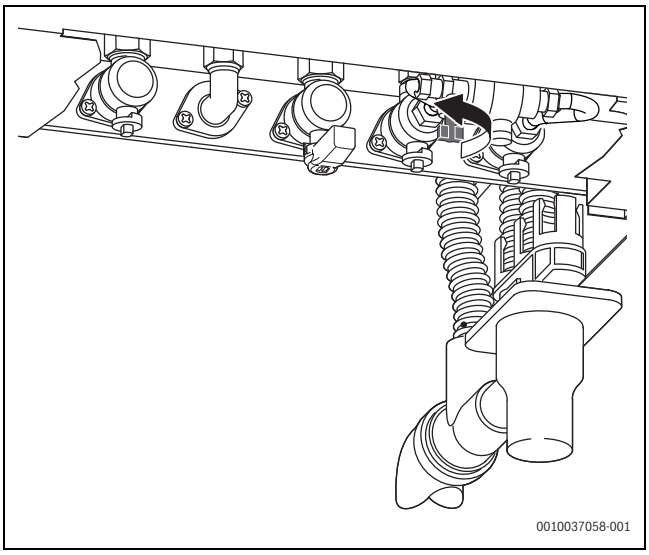

Фиг. 6

Почистване на облицовката

Не използвайте никакви силни или разяждащи почистващи средства.

- ▶ Избърсвайте облицовката с влажна кърпа.

Обезвъздушаване на отоплително тяло

Когато отоплителните тела не се загряват равномерно:

- ▶ Обезвъздушете отоплителните тела.

9 Защита на околната среда и депониране като отпадък

Опазването на околната среда е основен принцип на групата Bosch. За Bosch качеството на продуктите, ефективността и опазването на околната среда са равнопоставени цели. Законите и наредбите за опазване на околната среда се спазват стриктно.
За опазването на околната среда използваме най-добрата възможна техника и материали, като отчитаме аргументите от гледна точка на икономическата рентабилност.

Опаковка

По отношение на опаковката ние участваме в специфичните системи за утилизация, гарантиращи оптимално рециклиране. Всички използвани опаковъчни материали са екологично чисти и могат да се използват многократно.

Излязъл от употреба уред

Бракуваните уреди съдържат ценни материали, които трябва да се подложат на рециклиране.
Конструктивните възли се отделят лесно. Пластмасовите детайли са обозначени. По този начин различните конструктивни възли могат да се сортират и да се предадат за рециклиране или изхвърляне като отпадъци.

Излезли от употреба електрически и електронни уреди

Този символ означава, че продуктът не трябва да се изхвърля заедно с други отпадъци, а трябва да бъде предаден на съответните места за обработка, събиране, рециклиране и изхвърляне на отпадъци.

Символът важи за страните с разпоредби относно електронните устройства, като например Директива 2012/19/ЕС относно отпадъци от електрическо и електронно оборудване (OEEO). Тези разпоредби определят рамковите условия, които са в сила в съответната държава за предаването като отпадък и рециклирането на стари електронни устройства.

Тъй като електронните уреди може да съдържат опасни вещества, те трябва да бъдат рециклирани отговорно с цел свеждането до минимум на възможните щети за околната среда и опасностите за човешкото здраве. В допълнение на това рециклирането на електронни отпадъци допринася и за запазването на природните ресурси.

За допълнителна информация относно утилизацията на стари електрически и електронни уреди моля да се обърнете към отговорния орган на място, към местното сметосъбирателно дружество или към търговеца, от когото сте закупили продукта.

Допълнителна информация ще намерите тук:
www.weee.bosch-thermotechnology.com/

Батерии

Батериите не трябва да се изхвърлят в битовата смет. Употребявани батерии трябва да се изхвърлят от местните организации за събиране на отпадъци.

10 Политика за защита на данните

Ние, **Роберт Бош ЕООД, бул. Черни връх 51 Б, 1407 София, България**, обработваме технически данни за продукта и инсталацията, данни за връзка, комуникационни данни, данни за регистрацията на продукта и данни за историята на клиента, с цел да осигурим функционалността на продукта (ОРЗД, чл. 6, алинея 1, буква б), да изпълняваме нашите задължения за експлоатационен надзор на продукта, безопасност на продукта и от съображения за безопасност (ОРЗД, чл. 6, алинея 1, буква е), за защита на нашите права във връзка с въпроси, свързани с гаранцията и регистрацията на продукта (ОРЗД, чл. 6, алинея 1, буква е), както и за анализиране на дистрибуцията на нашите продукти и предоставяне на индивидуални и специфични за продукта информации и оферти (ОРЗД, чл. 6, алинея 1, буква е). За предоставяне на услуги като продажби и маркетингови услуги, управление на договори, обработка на плащания, програмиране, хостинг на данни и услуги за телефонна гореща линия можем да поверяваме и предаваме данни на външни доставчици на услуги и/или дъщерни дружества на Bosch съгласно § 15 и следв. на германския Закон за акционерните дружества. В някои случаи, но само ако е осигурена адекватна защита на данните, личните данни могат да се предават на получатели, намиращи се извън Европейската икономическа зона. Допълнителна информация се предоставя при поискване. Можете да се свържете с корпоративното длъжностно лице по защитата на данните на адрес: Data Protection Officer, Information Security and Privacy (C/ISP), Robert Bosch GmbH, Postfach 30 02 20, 70442 Stuttgart, Germany.

Имате право по всяко време да възразите срещу обработката на Вашите лични данни въз основа на ОРЗД, чл. 6, алинея 1, буква е, на основания, свързани с Вашата конкретна ситуация или свързани с целите на директния маркетинг. За да упражните Вашите права, моля, свържете се с нас чрез **DPO@bosch.com**. За да получите повече информация, моля, сканирайте QR кода.

11 Специални термини

Кондензен уред

Кондензният уред използва не само топлината, която възниква като измерима температура на отоплителните газове при изгарянето, а допълнително и топлината на водната пара. Поради това един кондензен уред има особено висок коефициент на полезно действие.

Работно налягане

Работното налягане е налягането в отоплителната инсталация.

Регулатор на отоплението

Регулаторът на отоплението се грижи за автоматичното регулиране на температурата на подаване в зависимост от външната температура (при управлявани от външна температура регулатори) или от температурата в помещението заедно с времевата програма.

Връщащ тръбопровод в отоплителен контур

Връщащ тръбопровод в отоплителния контур е тръба, в която отоплителната вода тече обратно с по-ниска температура от нагревателните повърхности към уреда.

Подаващ тръбопровод в отоплителен контур

Подаващият тръбопровод в отоплителен контур е тръба, в която отоплителната вода тече с по-висока температура от уреда към нагревателните повърхности.

Отоплителна вода

Отоплителна вода е водата, с която се пълни отоплителната инсталация.

Термостатен вентил

Термостатният вентил е механичен терморегулатор, който в зависимост от температурата на околната среда чрез клапан гарантира по-нисък или по-висок дебит на отоплителната вода, за да се поддържа дадена температура постоянна.

Сифон

Сифонът е канализационно устройство за отвеждане на вода, която изтича от предпазен вентил.

Температура на подаване

Температура на подаване е температурата, с която тече нагрятата отоплителна вода от уреда до нагревателните повърхности.

12 Софтуер с отворен код

Следващият текст е на английски език поради правни съображения.

12.1 List of used Open Source Components

This document contains a list of open source software (OSS) components used within the product under the terms of the respective licenses. The source code corresponding to the open source components is also provided along with the product wherever mandated by the respective OSS license.

Name of OSS Component	Version of OSS Component	Name and Version of License (License text can be found in Appendix below)	More Information
STM32 cube generated files	Unspecified	BSD (Three Clause License) (→ Kap. 12.3.1)	Copyright © 2016 STMicroelectronics Copyright © 2014 STMicroelectronics
STMC4Lib-IAR	Unspecified	BSD (Three Clause License) (→ Kap. 12.3.1)	Copyright © 2009 - 2015 ARM LIMITED Copyright © 2016 STMicroelectronics
stm32f30x	Unspecified	MCD-ST Liberty Software License Agreement v2 (→ Kap. 12.3.2)	Copyright © 2012 STMicroelectronics

Табл. 5

Provided that within certain OSS-Licenses (e.g. LGPL-2.0) necessary, reverse-engineering is allowed for the respective software component to the required extent. This shall not apply for other components of the software.

12.2 Used Commercial Source Components

12.2.1 This product contains software developed and licensed by SEGGER Software GmbH

12.3 Appendix - License Text

12.3.1 BSD (Three Clause License)

Redistribution and use in source and binary forms, with or without modification, are permitted provided that the following conditions are met:

- Redistributions of source code must retain the above copyright notice, this list of conditions and the following disclaimer.
- Redistributions in binary form must reproduce the above copyright notice, this list of conditions and the following disclaimer in the documentation and/or other materials provided with the distribution.
- Neither the name of the <ORGANIZATION> nor the names of its contributors may be used to endorse or promote products derived from this software without specific prior written permission.

THIS SOFTWARE IS PROVIDED BY THE COPYRIGHT HOLDERS AND CONTRIBUTORS "AS IS" AND ANY EXPRESS OR IMPLIED WARRANTIES, INCLUDING, BUT NOT LIMITED TO, THE IMPLIED WARRANTIES OF MERCHANTABILITY AND FITNESS FOR A PARTICULAR PURPOSE ARE DISCLAIMED. IN NO EVENT SHALL THE COPYRIGHT HOLDER OR CONTRIBUTORS BE LIABLE FOR ANY DIRECT, INDIRECT, INCIDENTAL, SPECIAL, EXEMPLARY, OR CONSEQUENTIAL DAMAGES (INCLUDING, BUT NOT LIMITED TO, PROCUREMENT OF SUBSTITUTE GOODS OR SERVICES; LOSS OF USE, DATA, OR PROFITS; OR BUSINESS INTERRUPTION) HOWEVER CAUSED AND ON ANY THEORY OF LIABILITY, WHETHER IN CONTRACT, STRICT LIABILITY, OR TORT (INCLUDING NEGLIGENCE OR OTHERWISE) ARISING IN ANY WAY OUT OF THE USE OF THIS SOFTWARE, EVEN IF ADVISED OF THE POSSIBILITY OF SUCH DAMAGE.

12.3.2 MCD-ST Liberty Software License Agreement v2

SLA0044 Rev5/February 2018

BY INSTALLING COPYING, DOWNLOADING, ACCESSING OR OTHERWISE USING THIS SOFTWARE OR ANY PART THEREOF (AND THE RELATED DOCUMENTATION) FROM STMICROELECTRONICS INTERNATIONAL N.V, SWISS BRANCH AND/OR ITS AFFILIATED COMPANIES (STMICROELECTRONICS), THE RECIPIENT, ON BEHALF OF HIMSELF OR HERSELF, OR ON BEHALF OF ANY ENTITY BY WHICH SUCH RECIPIENT IS EMPLOYED AND/OR ENGAGED AGREES TO BE BOUND BY THIS SOFTWARE LICENSE AGREEMENT.

Under STMicroelectronics' intellectual property rights, the redistribution, reproduction and use in source and binary forms of the software or any part thereof, with or without modification, are permitted provided that the following conditions are met:

1. Redistribution of source code (modified or not) must retain any copyright notice, this list of conditions and the disclaimer set forth below as items 10 and 11.
2. Redistributions in binary form, except as embedded into microcontroller or microprocessor device manufactured by or for STMicroelectronics or a software update for such device, must reproduce any copyright notice provided with the binary code, this list of conditions, and the disclaimer set forth below as items 10 and 11, in documentation and/or other materials provided with the distribution.
3. Neither the name of STMicroelectronics nor the names of other contributors to this software may be used to endorse or promote products derived from this software or part thereof without specific written permission.
4. This software or any part thereof, including modifications and/or derivative works of this software, must be used and execute solely and exclusively on or in combination with a microcontroller or microprocessor device manufactured by or for STMicroelectronics.
5. No use, reproduction or redistribution of this software partially or totally may be done in any manner that would subject this software to any Open Source Terms. "Open Source Terms" shall mean any open source license which requires as part of distribution of software that the source code of such software is distributed therewith or otherwise made available, or open source license that substantially complies with the Open Source definition specified at www.opensource.org and any other comparable open source license such as for example GNU General Public License (GPL), Eclipse Public License (EPL), Apache Software License, BSD license or MIT license.

6. STMicroelectronics has no obligation to provide any maintenance, support or updates for the software.
7. The software is and will remain the exclusive property of STMicroelectronics and its licensors. The recipient will not take any action that jeopardizes STMicroelectronics and its licensors' proprietary rights or acquire any rights in the software, except the limited rights specified hereunder.
8. The recipient shall comply with all applicable laws and regulations affecting the use of the software or any part thereof including any applicable export control law or regulation.
9. Redistribution and use of this software or any part thereof other than as permitted under this license is void and will automatically terminate your rights under this license.
10. THIS SOFTWARE IS PROVIDED BY STMICROELECTRONICS AND CONTRIBUTORS "AS IS" AND ANY EXPRESS, IMPLIED OR STATUTORY WARRANTIES, INCLUDING, BUT NOT LIMITED TO, THE IMPLIED WARRANTIES OF MERCHANTABILITY, FITNESS FOR A PARTICULAR PURPOSE AND NON-INFRINGEMENT OF THIRD PARTY INTELLECTUAL PROPERTY RIGHTS, WHICH ARE DISCLAIMED TO THE FULLEST EXTENT PERMITTED BY LAW. IN NO EVENT SHALL STMICROELECTRONICS OR CONTRIBUTORS BE LIABLE FOR ANY DIRECT, INDIRECT, INCIDENTAL, SPECIAL, EXEMPLARY, OR CONSEQUENTIAL DAMAGES (INCLUDING, BUT NOT LIMITED TO, PROCUREMENT OF SUBSTITUTE GOODS OR SERVICES; LOSS OF USE, DATA, OR PROFITS; OR BUSINESS INTERRUPTION) HOWEVER CAUSED AND ON ANY THEORY OF LIABILITY, WHETHER IN CONTRACT, STRICT LIABILITY, OR TORT (INCLUDING NEGLIGENCE OR OTHERWISE) ARISING IN ANY WAY OUT OF THE USE OF THIS SOFTWARE, EVEN IF ADVISED OF THE POSSIBILITY OF SUCH DAMAGE.
11. EXCEPT AS EXPRESSLY PERMITTED HEREUNDER, NO LICENSE OR OTHER RIGHTS, WHETHER EXPRESS OR IMPLIED, ARE GRANTED UNDER ANY PATENT OR OTHER INTELLECTUAL PROPERTY RIGHTS OF STMICROELECTRONICS OR ANY THIRD PARTY.

Роберт Бош ЕООД
1407 София
бул. Черни връх 51Б
FPI бизнес център, сграда 2
тел. 0700 11 494
www.bosch-thermotechnology.com/bg/bg/